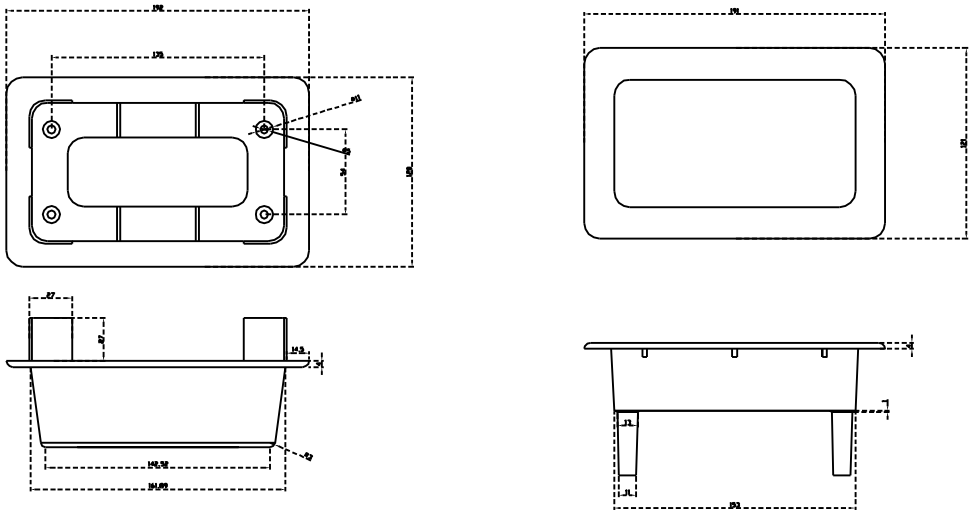

注：此图纸所有权归属上海考拉金属制品有限公司，未经同意不得仿摹。

标记						塑料			上海考拉金属制品有限公司	
处数										
分区										
更改文件号										
									工业门塑料拉手(款式)	
	签名	年月日		签名	年月日	阶段标记	重量	比例		
设计			工艺					1:1	711092104	
审核			标准化							
校对						共 1 页	第 1 页			
审定			批准							

Create PDF with GO2PDF for free, if you wish to remove this line, click here to buy Virtual PDF Printer