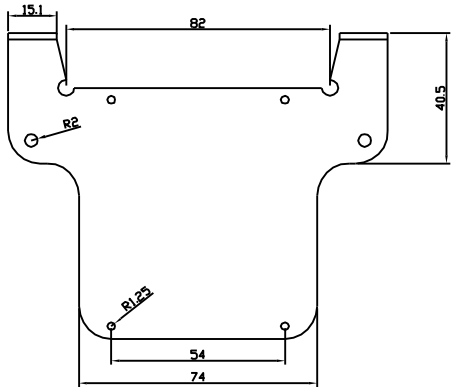

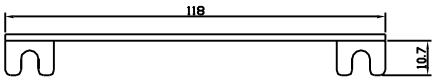

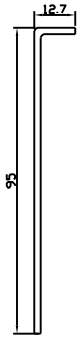

注：此图纸所有权归属上海考拉金属制品有限公司，未经同意不得传播。

技术要求：

1 材料厚度为2.0

2 表面不得有毛刺

标记						热镀锌板		上海考拉金属制品有限公司
处数								
分区								
更改文件号								
								pcu支架
	签名	年月日		签名	年月日	阶段标记	重量	比例
设计			工艺					1:1
制图			标准化					701710101
校对						共 1 张	第 1 张	

Create PDF with GO2PDF for free, if you wish to remove this line, click here to buy Virtual PDF Printer