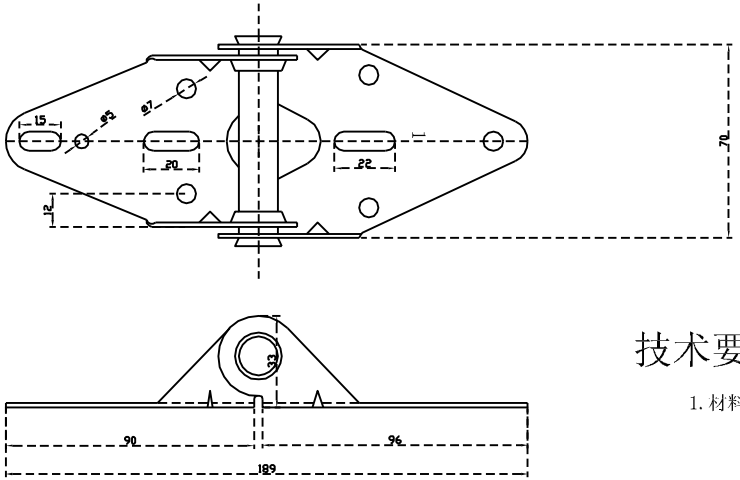

技术要求：

1. 材料厚度为1.8MM；

注：此图纸所有权归属上海考拉金属制品有限公司，未经同意不得传播。

标记						热镀锌板		上海考拉 金属制品有限公司
处数								
分区								
更改文件号								1# 领
	签名	年月日		签名	年月日	阶段标记	重量	比例
设计			工艺					1:1
制图			标准化					701711111
校对						共 1 页	第 1 页	
审核			批准					

Create PDF with GO2PDF for free, if you wish to remove this line, click here to buy Virtual PDF Printer