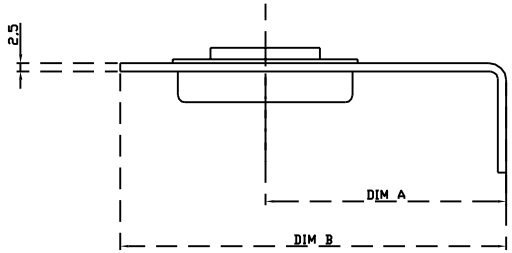

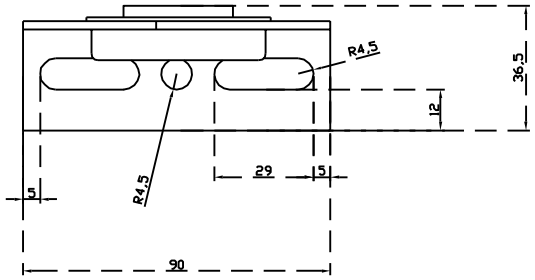

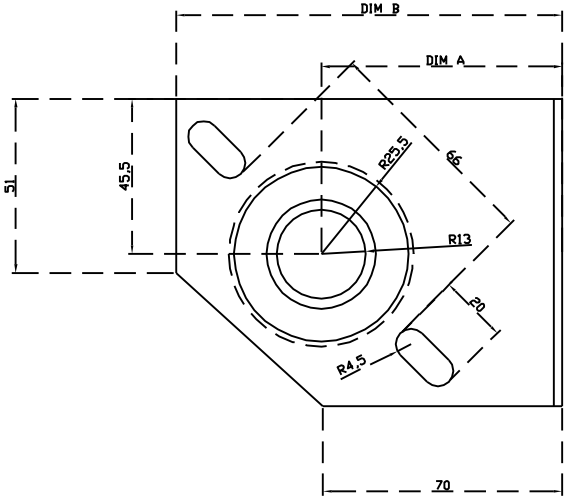

注：此图纸所有权归属上海考拉金属制品有限公司，未经同意不得传播。

	A	B
701711167	89.5	133
701711161	70.5	113

	签 名	年 月 日		签 名	年 月 日	阶段标记	重 量	比 例
设 计			工 艺					1:1
制 图			标 准 化					
校 对						共 1 页	第 1 页	
审 核			批 准					

热镀锌板

上海考拉
金属制品有限公司

轴承架

701711161
701711167

Create PDF with GO2PDF for free, if you wish to remove this line, click here to buy Virtual PDF Printer