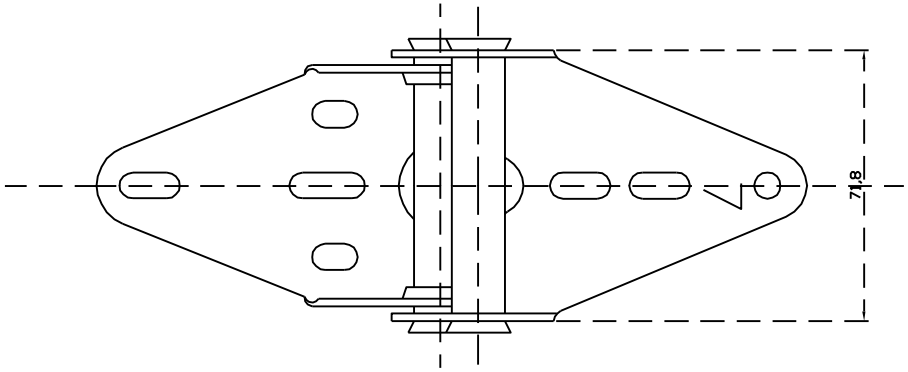

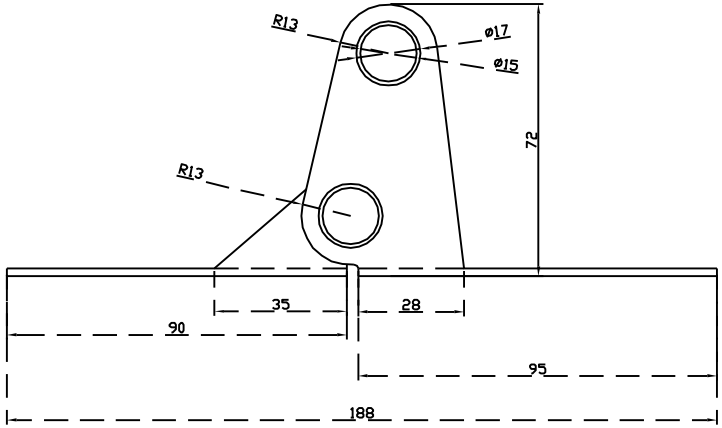

?????

1.?????3.0MM?

注：此图纸所有权归属上海考拉金属制品有限公司，未经同意不得传播。

标 记						热镀锌板			上海考拉 金属制品有限公司
处 数									
分 区									
更改文件号									
									7# 颌
	签 名	年 月 日		签 名	年 月 日	阶段标记	重 量	比 例	
设 计			工 艺					1:1	701712117
制 图			标 准 化						
校 对						共 1 页	第 1 页		
审 核			批 准						

Create PDF with GO2PDF for free, if you wish to remove this line, click here to buy Virtual PDF Printer