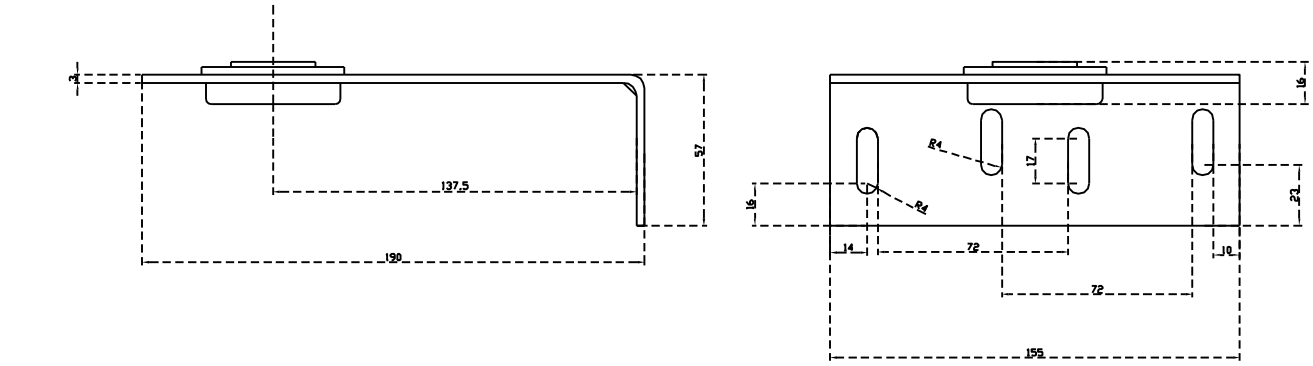

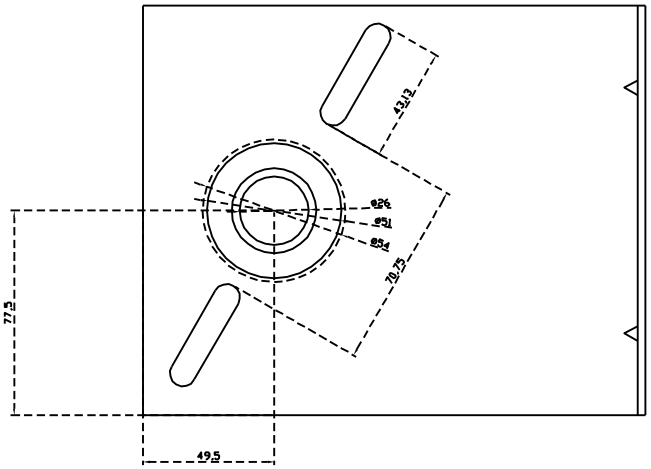

注：此图纸所有权归属上海考拉金属制品有限公司，未经同意不得传播。

标记						热镀锌板			上海考拉 金属制品有限公司
处数									
分区									
更改文件号									工业门轴承架
	签名	年月日		签名	年月日	阶段标记	重量	比例	
设计			工艺					1:1	701712170
制图			标准化						
校对						共 1 页	第 1 页		
审核			批准						

Create PDF with GO2PDF for free, if you wish to remove this line, click here to buy Virtual PDF Printer