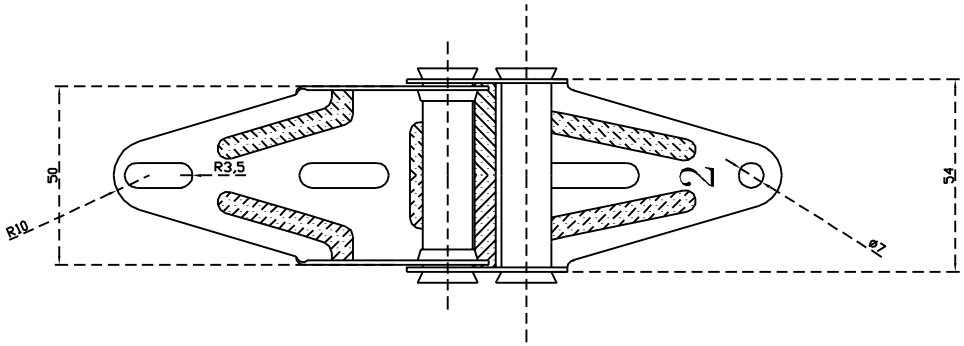

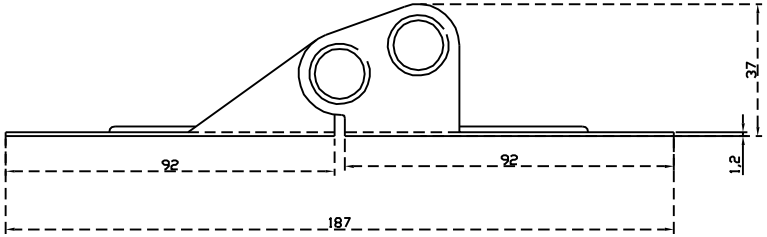

注：此图纸所有权归属上海考拉金属制品有限公司，未经同意不得传播。

标记						热镀锌板		上海考拉 金属制品有限公司
处数								
分区								
更改文件号								
								2# 1.2mm合页
	签名	年月日		签名	年月日	阶段标记	重量	比例

Create PDF with GO2PDF for free, if you wish to remove this line, click here to buy Virtual PDF Printer